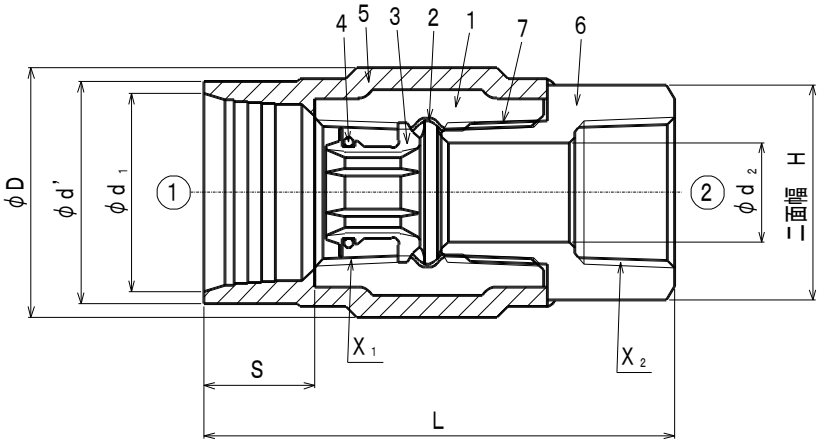

単位　mm

呼び（B）①×②	ねじ		スリーブの長さ	スリーブの入り口内径	青銅製インナー内径	スリーブ外径	二面幅 H		全長	レンチ掛け部径
	X_1	X_2	S	ϕd_1	ϕd_2	$\phi d'$	六角	八角	L	ϕD
1/2	Rc1/2	Rc1/2	20	30	12.5	34	27	—	82	38
3/4	Rc3/4	Rc3/4	20	36	17	40	34	—	89	44
1	Rc1	Rc1	24	43.5	22.8	48	42	—	103	52
11/4	Rc11/4	Rc11/4	24	52	30.3	57	50	—	112	62
11/2	Rc11/2	Rc11/2	24	58	35.2	63	56	—	119	69
2	Rc2	Rc2	25	70	46	76	—	70	128	82
3/4×1/2	Rc3/4	Rc1/2	20	36	12.5	40	27	—	85	44

注1）本体外面は青色塗装とする。
注2）記載内容については予告なく変更することがあります。

記号	部　品　名	材　　料	数量	備　　考
7	絶縁シール層	エポキシ樹脂系	1	
6	青銅製インナー	鉛レス青銅鋳物	1	
5	外面被覆樹脂	ポリアミド系樹脂	1	
4	Oリング	EPDM	1	
3	管端コア	ポリエチレン樹脂	1	
2	内面ライニング	エポキシ樹脂	1	
1	本体	FCMB275-5	1	

名称	PC コア継手　異種金属接触防止形 （外面樹脂被覆管端防食管継手） メスアダプターソケット　1/2　～　2	略号	ＰＣＺＦＳ	適合規格	JPF MP 003

シーケー金属株式会社	制定日	2002年3月20日	承認	確認	作成
	改定日	2023年10月1日	熊崎	高倉	原
	版　数	6　版			

（図面番号　N－E－PCZFS1/2～2－6）