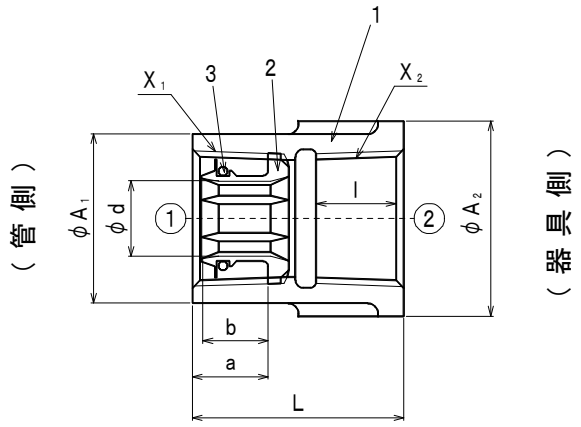

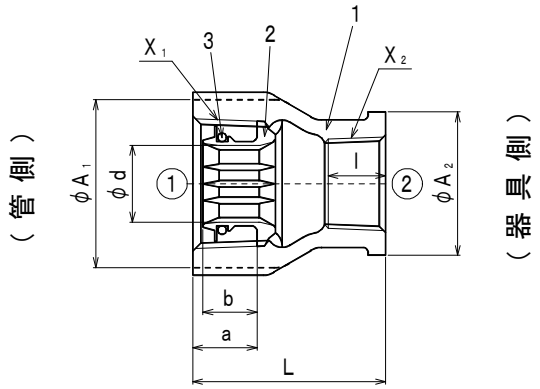

単位 mm

呼び ①×② (B)	ねじ		外径(約)		内径	全長	ねじ長さ	コア長さ	器具側ねじ長さ
	X_1	X_2	ϕA_1	ϕA_2	ϕd	L	a	b	l
1/2	Rc1/2	Rc1/2	27	32	11	36.5	13.5	11	12
3/4	Rc3/4	Rc3/4	33	38	16	41	15	13	17
1	Rc1	Rc1	41	44	20.5	46	17	14	16
11/4	Rc11/4	Rc11/4	50	54	29	50	19.5	17	18
11/2	Rc11/2	Rc11/2	56	60	34.5	55	19.5	17	19
2	Rc2	Rc2	69	73	45	60	23.5	18	21
3/4×1/2	Rc3/4	Rc1/2	33	32	16	38	15	13	11.5

注）記載内容については予告なく変更することがあります。

記号	部品名	材質	数量	備考
3	Oリング	合成ゴム	1	
2	管端コア	ポリエチレン樹脂	1	
1	本体	鉛レス青銅	1	

名称	青銅製コア継手 （器具接続用管端防食管継手） 水栓ソケット　1/2　～　2	略号	コア　BCS コア　BCRS	適合規格	JPF MP 003

シーケー金属株式会社	制定日	2001年11月16日	承認	確認	作成
	改定日	2011年 9月 1日	大橋	池田	森田
	版数	6 版			

（図面番号　N－E－BCS1/2～2－6）